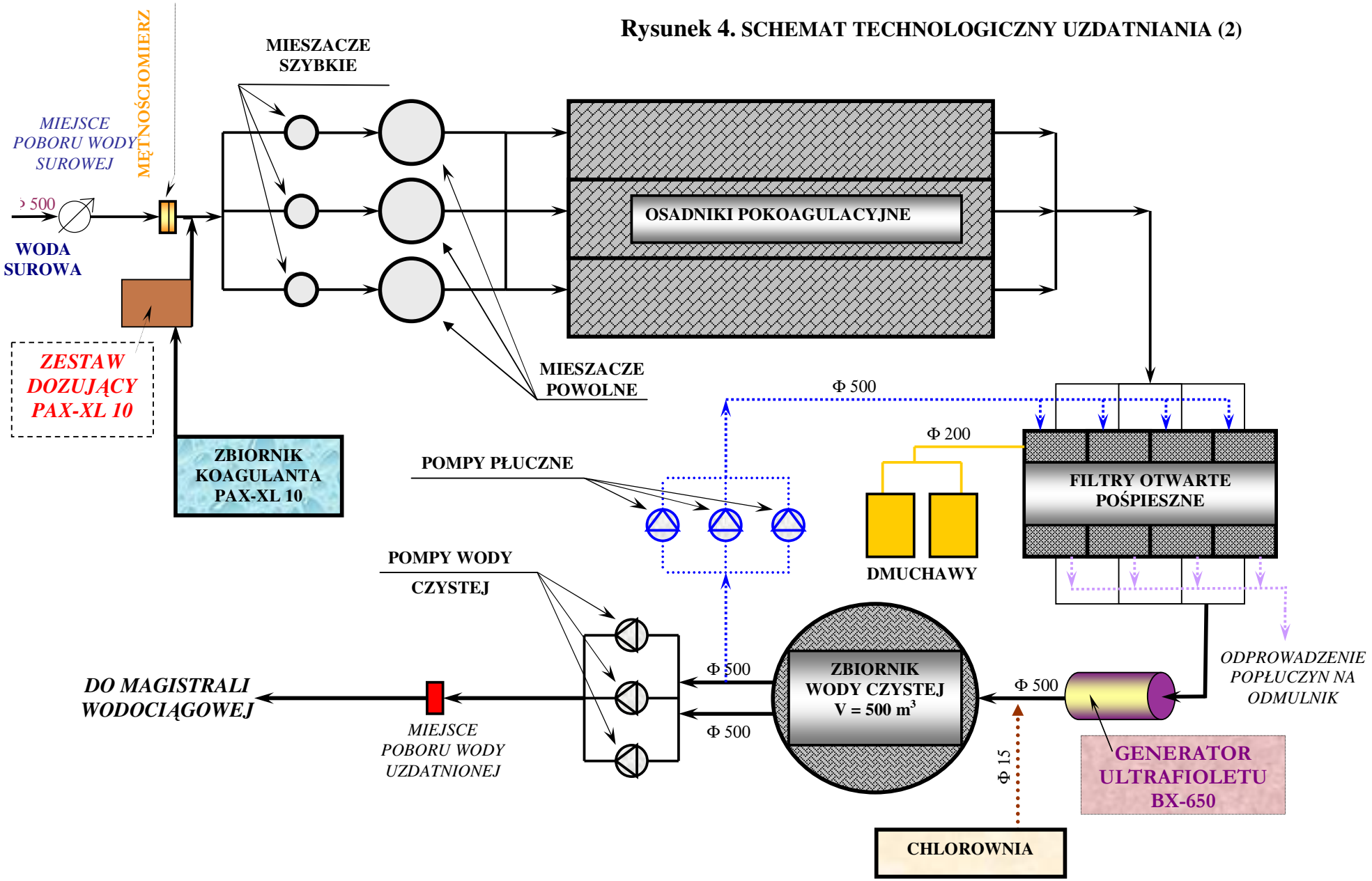Rysunek 4. SCHEMAT TECHNOLOGICZNY UZDATNIANIA (2)